Radioenge

Rua Afonso Celso, 77 - Curitiba - PR - Brasil
CEP 80540-270 | +55 41 3308-9155
www.radioenge.com.br

Linha IOT Radioenge

Shield Uno3 v1r1

O shield para Arduino UnoTM permite conectar os módulos EndDevice LoRa Radioenge ao Arduino UnoTM e adicionar a comunicação sem fio de longo alcance LoRa ao seus projetos.*

* EndDevice e Ardunio vendidos separadamente. A Radioenge não revende Arduino.

Abaixo pode ser visto o footprint do shield Uno3.

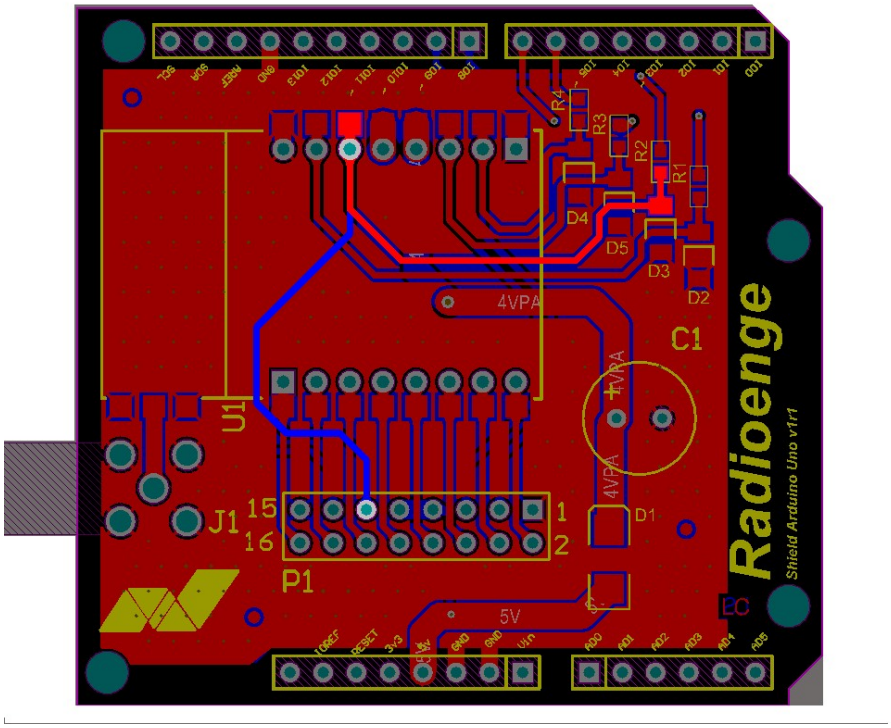

Figura 1: Footprint

As conexões entre o Arduino, Shield Uno3 e EndDevice LoRaMESH podem ser vistas na Tabela 1: Pinout.

Tabela 1: Pinout

EndDevice		Shield Uno / conector J1		Arduino	
Pino	Sinal	Pino	sinal	Pino	Sinal
1	GND	1	GND	Digital 0	Não Conectado
2	RX_1	2	GPIO_2	Digital 1	Não Conectado
3	TX_1	3	RX_1	Digital 2	Não Conectado
4	VCC	4	GPIO_3	Digital 3	Não Conectado
5	VCC	5	TX_1	Digital 4	Não Conectado
6	TX_2/ GPIO_0	6	GPIO_4	Digital 5	Não Conectado
7	RX_2/ GPIO_1	7	+5V	Digital 6	RX_1
8	GND	8	GPIO_5	Digital 7	TX_1
9	GPIO_2	9	+5V	Digital 8	TX_2
10	GPIO_3	10	GPIO_6	Digital 9	RX_2
11	GPIO_4	11	TX_2/GPIO_0	Digital 10	Não Conectado
12	GPIO_5	12	GPIO_7	Digital 11	Não Conectado
13	GPIO_6	13	RX_2/GPIO_1	Digital 12	Não Conectado
14	GPIO_7	14	GPIO_8	Digital 13	Não Conectado
15	GPIO_8	15	GND	GND	GND
16	GPIO_9	16	GPIO_9	AREF	Não Conectado
17	GND			A0	Não Conectado
18	Antena			A1	Não Conectado
19	GND			A2	Não Conectado
				A3	Não Conectado
				A4	Não Conectado
				A5	Não Conectado
				IOREF	Não Conectado
				3.3V	Não Conectado
				5V	VCC
				GND	GND
				GND	GND
				Vin	Não Conectado

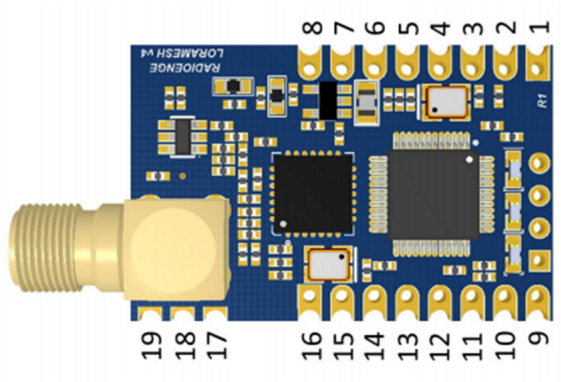

Figura 2: EndDevice LoRaMESH

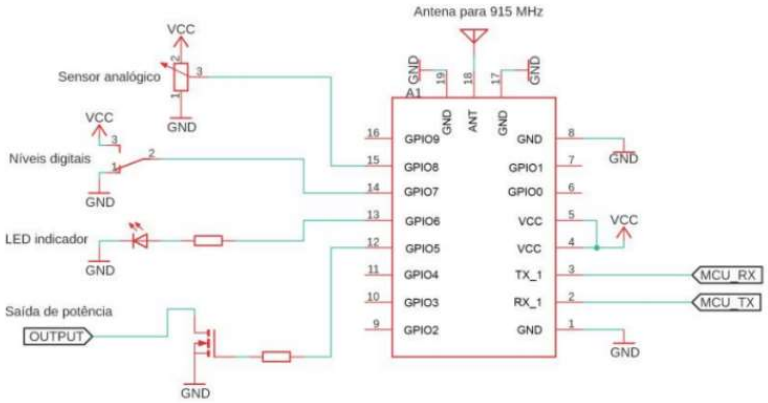

Figura 3: Funções dos pinos

Contato Radioenge:

email: iot@radioenge.com.br

WhatsApp: +55 (41) 98790-1495

https://forum.radioenge.com.br